MONTAGEANLEITUNG BEACHFLAG / FUNFLAG, gross, Drop

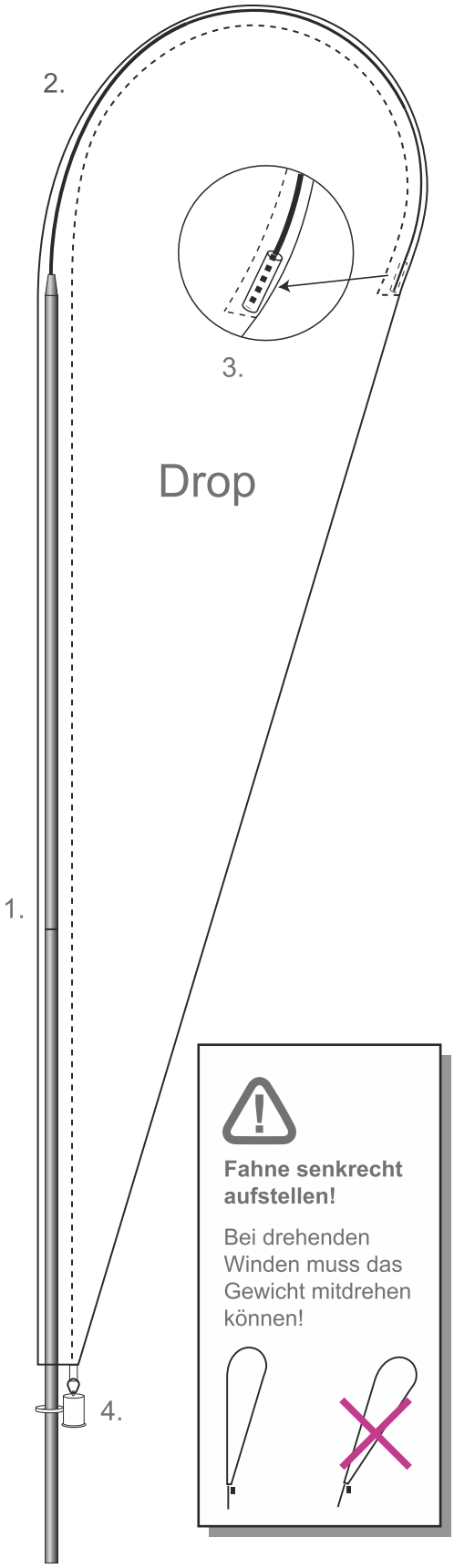

Fahne senkrecht aufstellen!

Bei drehenden Winden muss das Gewicht mitdrehen können!

Montageanleitung

1. ALU-Rohre (A) und (B) zusammenstecken mit (H)
2. Schiebering (C) auf Rohr (A) befestigen, ca. 40 cm von unten
3. Viertelrundstab (D) und Fiberglasrute (F) aufstecken auf (E)
4. Hohlsaum von Fahne (G) von oben hinunterziehen. Darauf achten, dass Fiberglasrute in die eingenähte Kunststoffhülse geführt wird
5. Karabiner an Schiebering befestigen
6. Einstecken in Betonsockel (I) oder Greenset (K)

Optional erhältlich:

J Segeltuchtasche
I Betonsockel
K Greenset, Eindrehhülse

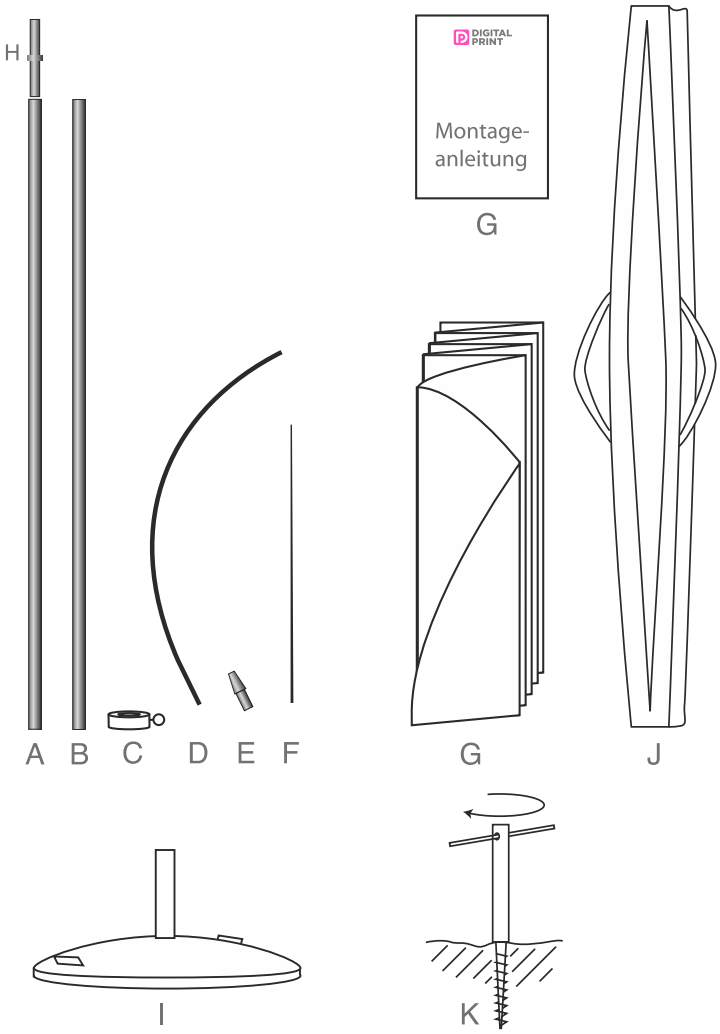

Betonsockel mit Henkel
ø 66 cm, 50 kg

Greenset